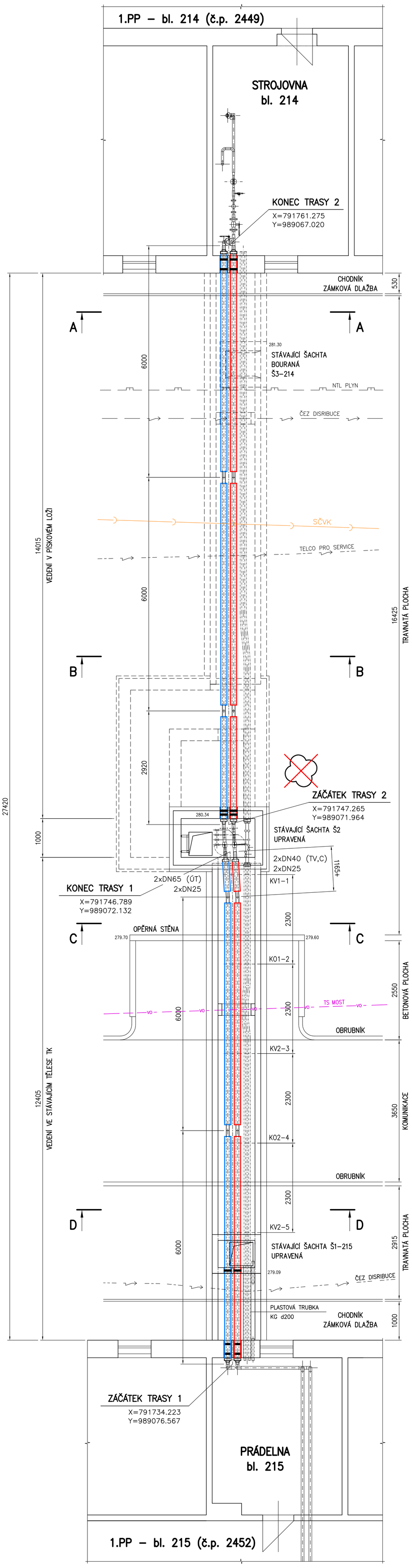

ŘEZ A – A

M 1 : 25

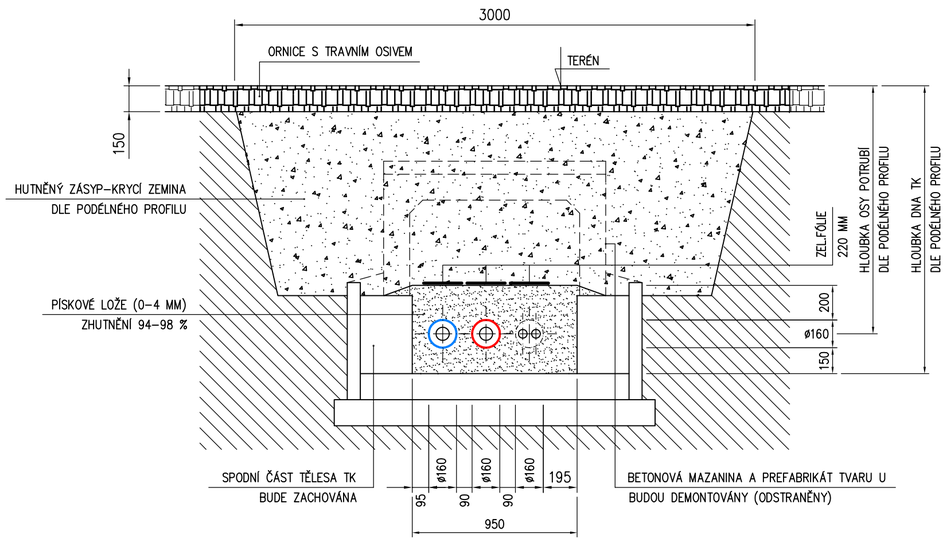

ŘEZ B – B

M 1 : 25

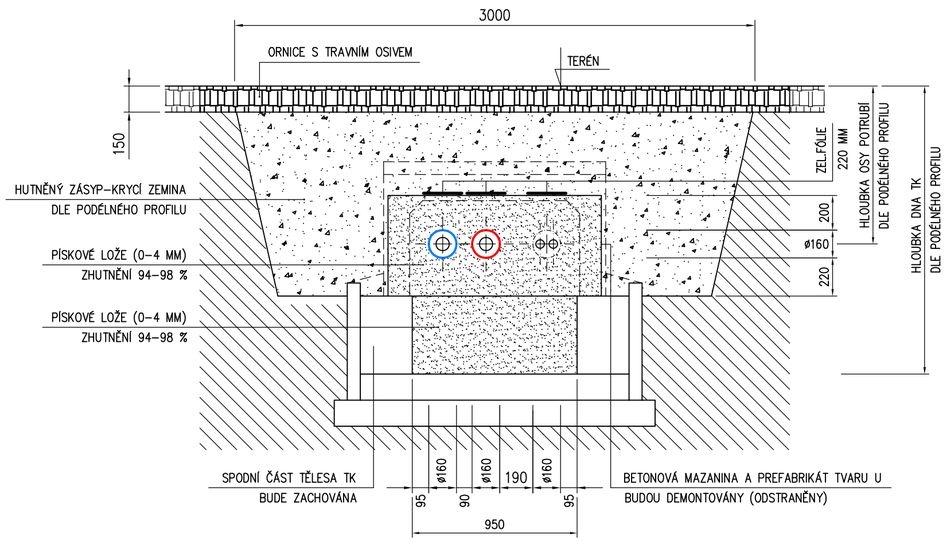

ŘEZ C – C

M 1 : 25

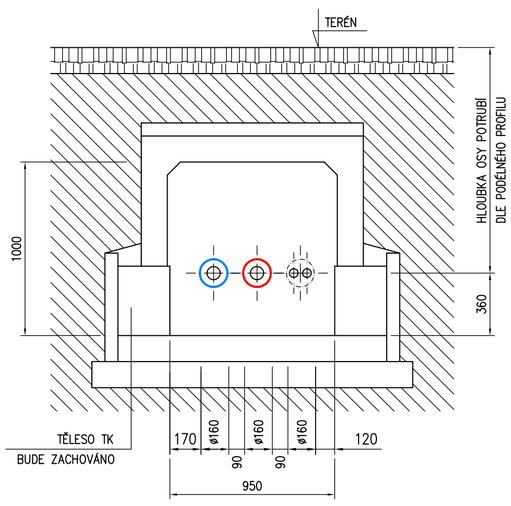

ŘEZ D – D

M 1 : 25

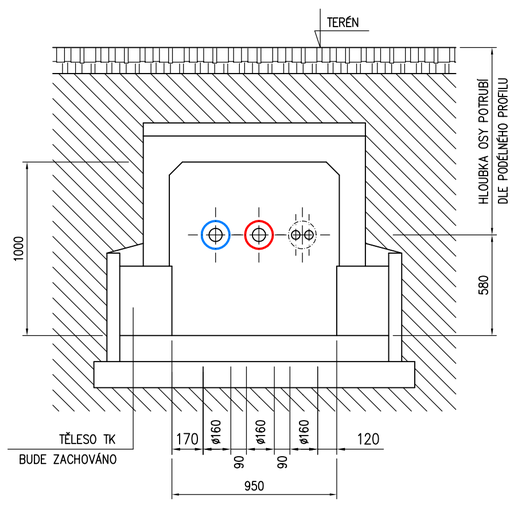

PROSTUP STĚNOU ŠACHTY

PŘIPOJOVACÍ TRUBKA 2xÚT

M 1:10

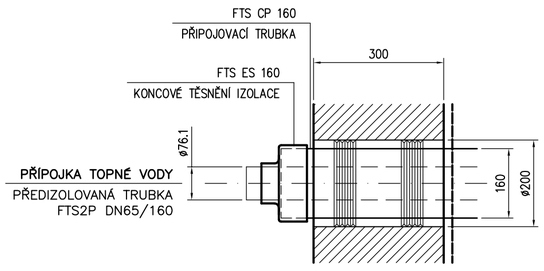

PROSTUP STĚNOU BLOK 215

PŘIPOJOVACÍ TRUBKA 2xÚT

M 1:10

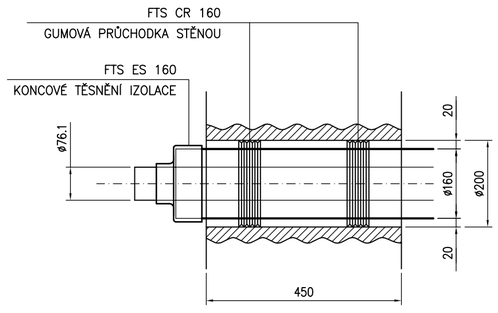

PROSTUP STĚNOU BLOK 214

PŘIPOJOVACÍ TRUBKA 2xÚT

M 1:10

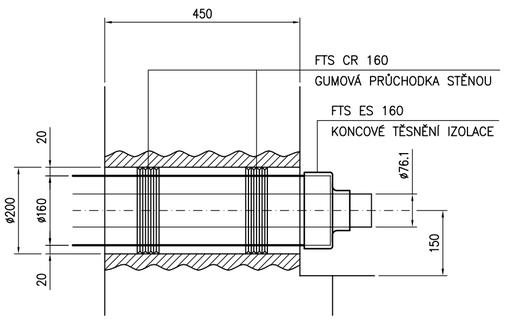

NOVÉ OCELOVÉ TRUBKY BEZEŠVÉ
PRO ROZVODY ÚT

DN15	–	ø21.3x2.65 MM	IZOLACE PE 20 MM
DN20	–	ø26.9x2.65 MM	IZOLACE MV 25 MM
DN25	–	ø33.7x3.25 MM	IZOLACE MV 25 MM
DN32	–	ø42.4x3.25 MM	IZOLACE MV 30 MM
DN40	–	ø48.3x3.25 MM	IZOLACE MV 40 MM
DN50	–	ø60.3x3.65 MM	IZOLACE MV 50 MM
DN65	–	ø76.1x2.90 MM	IZOLACE MV 50 MM

LEGENDA:

- TOPNÁ VODA (ÚT–P) – PŘÍVOD
- TOPNÁ VODA (ÚT–Z) – ZPÁTEČKA
- TEPLÁ VODA (TV), CIRKULACE (C)
- VODOVOD – OCEL
- KANALIZACE
- PLYNOVODNÍ NTL POTRUBÍ
- VEŘEJNÉ OSVĚTLENÍ
- PODZEMNÍ VN DO 35 kW
- PODZEMNÍ NN DO 1 kW
- PODZEMNÍ OPTICKÉ SDĚLOVACÍ VEDENÍ
- PLYNOVODNÍ NTL POTRUBÍ
- PLYNOVODNÍ STL POTRUBÍ
- ZACHOVANÝ TOPNÝ KANÁL
- BOURANÝ TOPNÝ KANÁL
- VEŘEJNÉ OSVĚTLENÍ
- DOPRAVNÍ ZNAČKA
- ZELEŇ (STROM)
- ZELEŇ KÁCENÁ

S

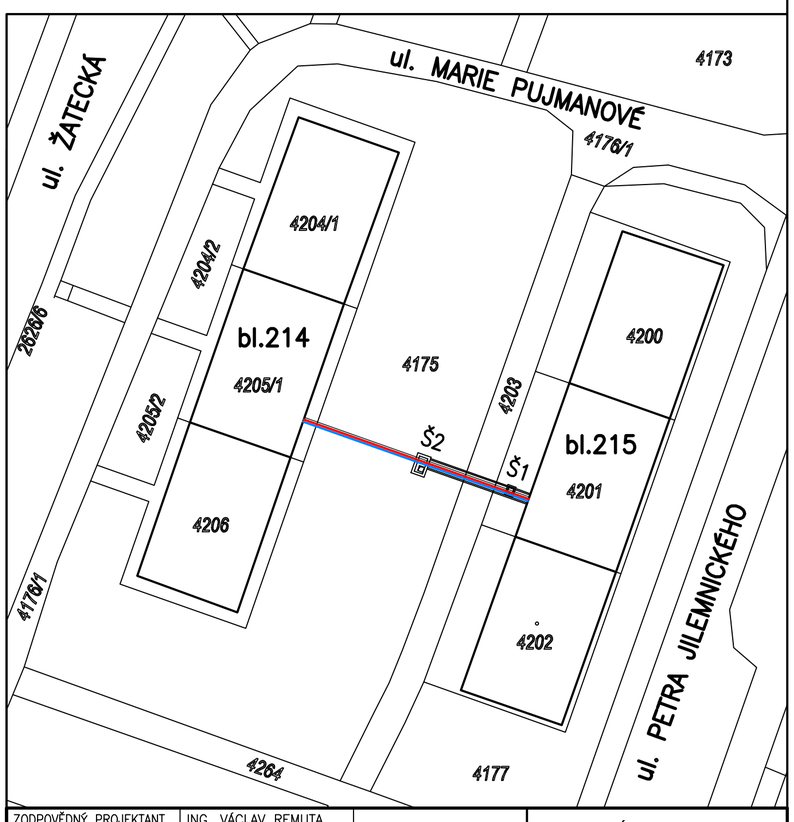

ZODPOVĚDNÝ PROJEKTANT	ING. VÁCLAV REMUTA		
VYPRACOVAL	ING. VÁCLAV REMUTA		
KRAJ: ÚSTECKÝ		OBEC: MOST	
INVESTOR: SEVEROČESKÁ TEPLÁRENSKÁ, a.s., TEPLÁRENSKÁ 2, KOMOŘANY			

Ing. VÁCLAV REMUTA
PRŮBĚŽNÁ 3372
434 01 MOST
IČ: 63756617 DIČ: CZ6812161521

AKCE
REKONSTRUKCE TOPNÉHO KANÁLU
Z VS 21a – ÚT a TV (MEZI BLOKY 214 a 215)
D.2.1 – TECHNOLOGICKÁ ČÁST, ROZVODY ÚT

FORMÁT: 8A4	DATUM: 10/2020
STUPEŇ: PD PRO PROVÁDĚNÍ STAVBY	
ČÍSLO ZAKÁZKY: 10–2020–519	

OBSAH VÝKRES
DISPOZICE TK MEZI BLOKY 214 – 215

MĚŘÍTKO: 1 : 50	ČÍSLO VÝKRESU: 519.D.2.1–A1–03